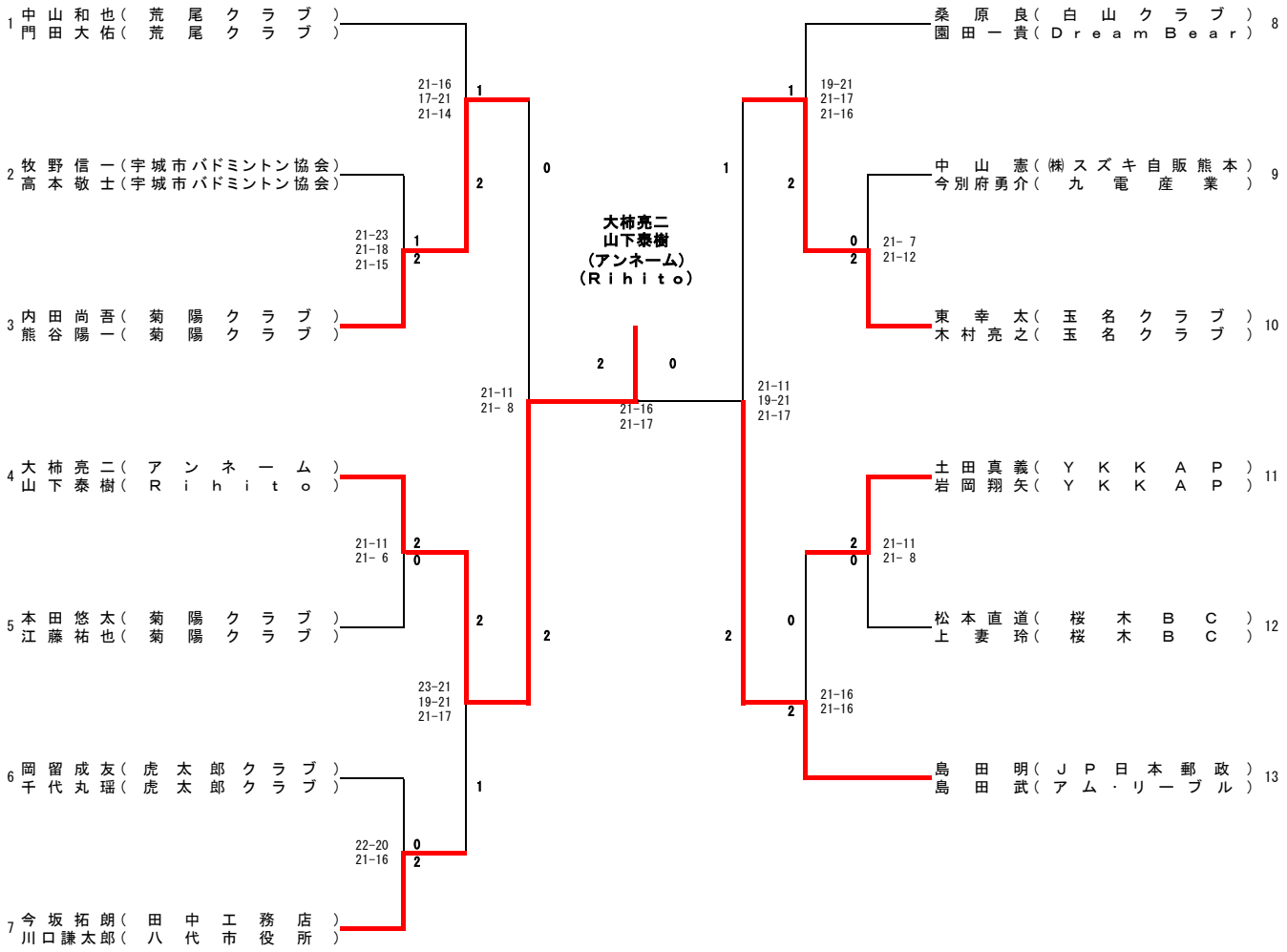30歳以上男子ダブルス(30MD)