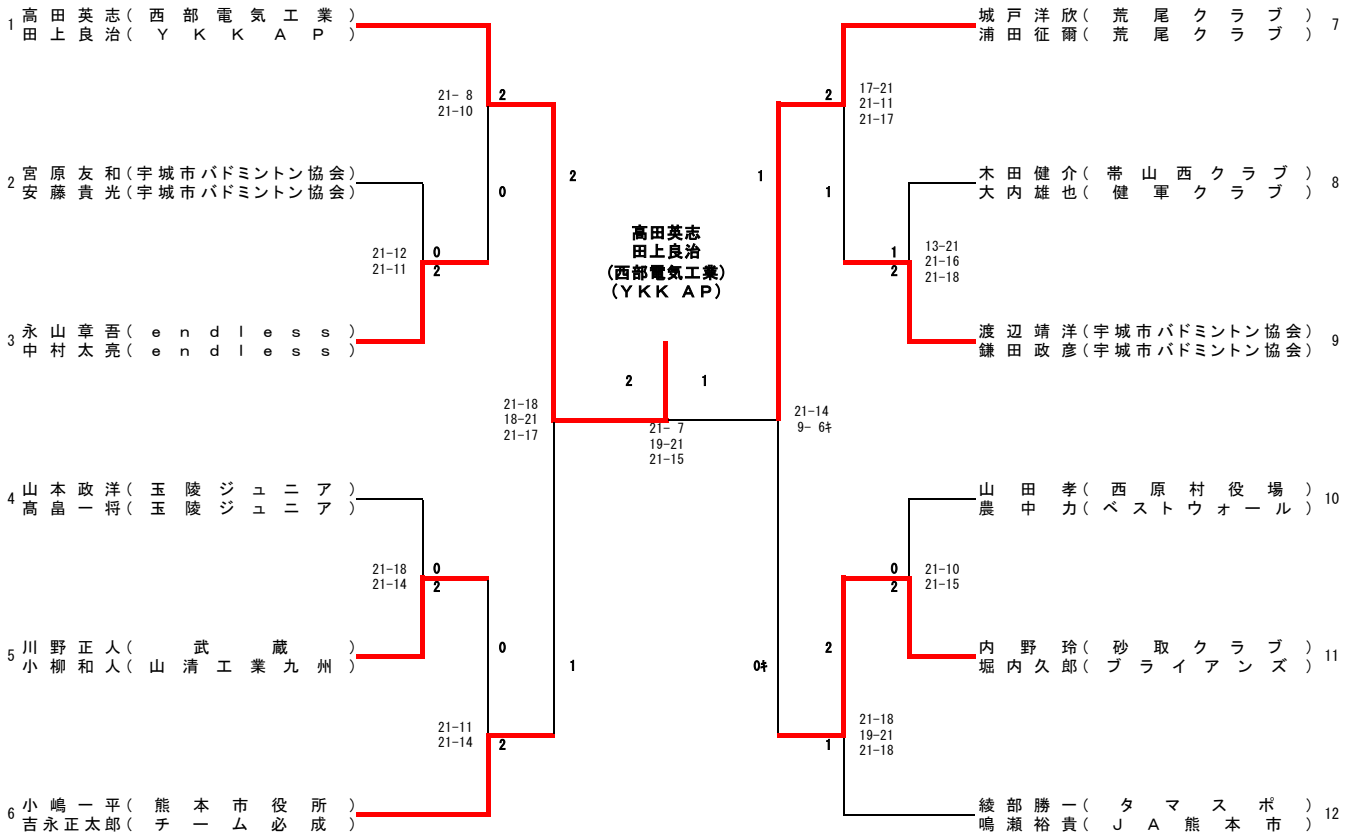40歳以上男子ダブルス(40MD)