令和5年度熊本県社会人バドミントン選手権大会　　2023/10/01　城南総合スポーツセンター
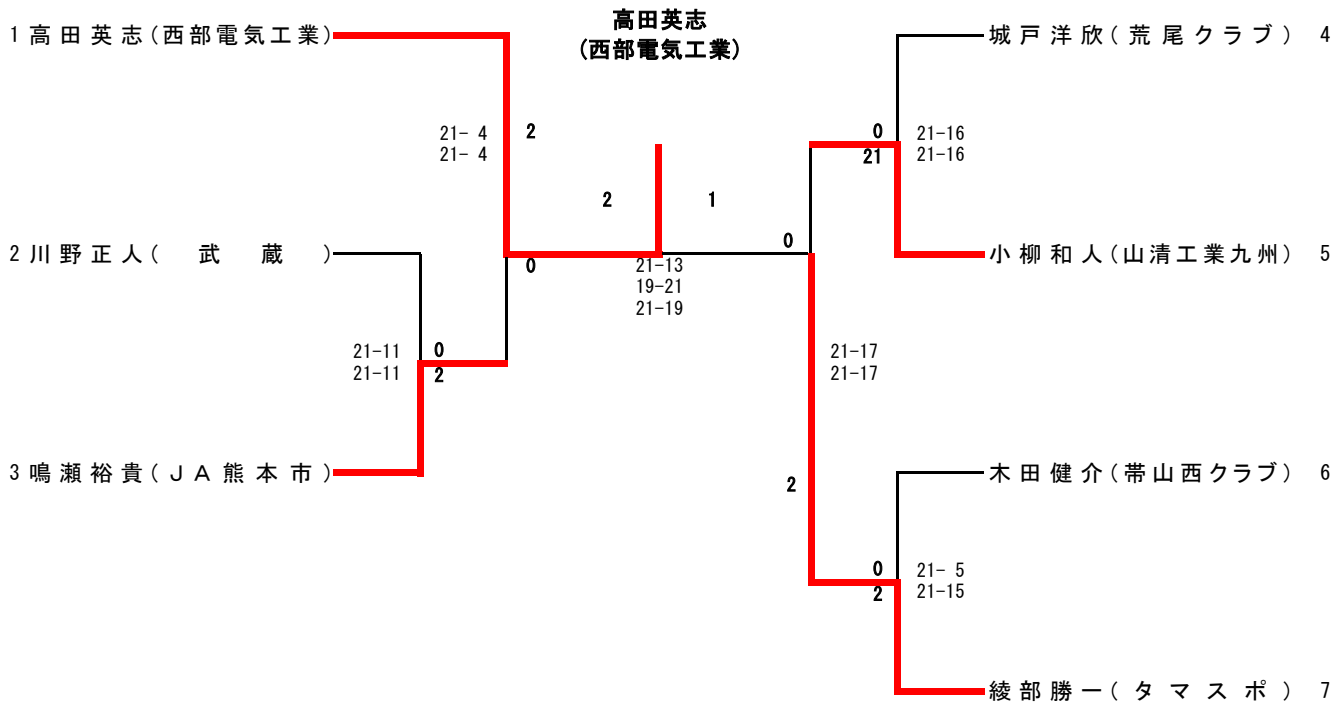
40歳以上男子シングルス（40MS）