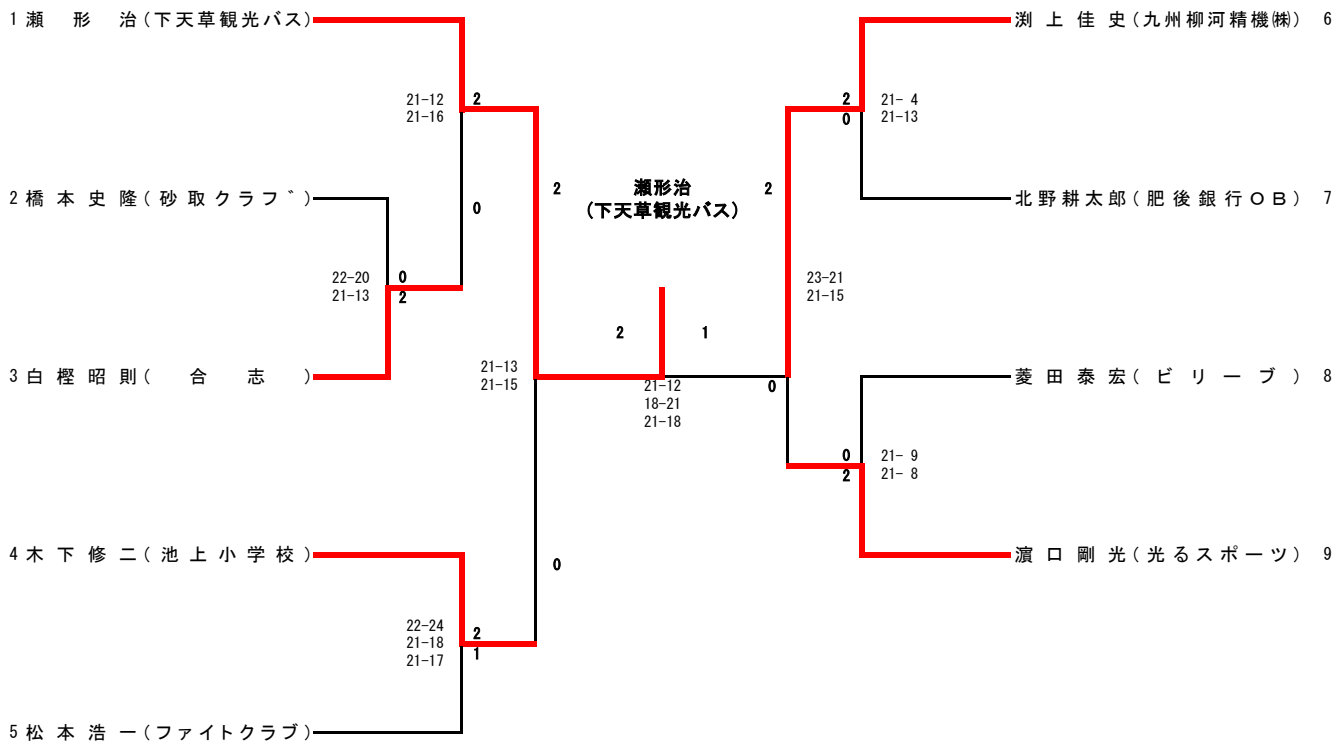50歳以上男子シングルス（50MS）