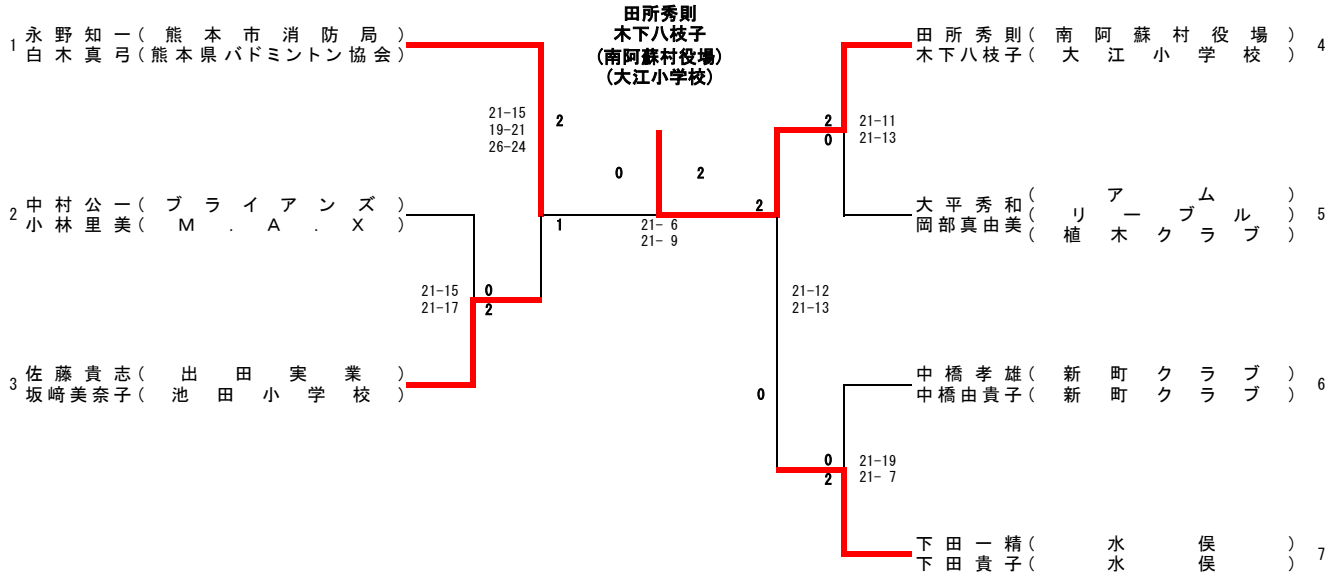50歳以上混合ダブルス(50XD)